EVO

STANDARD EVO Ø 125/110

Вентиляционный выход

Артикул: E09

Система вентиляции WiroVent EVO

Комплект неизолированного (неутепленного) вентиляционного выхода с проходным элементом для кровли из гибкой битумной черепицы (готовой) и фальцевой кровли. Вентвыход со специальными каналами системы отвода конденсата на кровельное покрытие.

Описание:

- кровельное покрытие:гибкая битумная черепица(при монтаже)
- тип вентвыхода: неизолированный (неутепленный)
- угол установки: 0 - 50 град.
- размеры: D 125/110 мм H 447 мм
- упаковка: 1 шт. / уп.
- материал и размеры упаковки: картон 50 x 24,5 x 36,5 см
- вместимость на европаллете 1,2x0,8 м высотой 1,8 м: 20 шт
- вес нетто: 1,9 кг
- вес брутто: 2,6 кг
- встроенный уровень WASSERWAAGE
- материал: PP – полипропилен, окрашенный в массе, с защитой от УФ излучения

Подробнее на сайте www.wirplast.ru

Основные цвета RAL:

Серый RAL 7046	Коричневый RAL 8017	Графит RAL 7024
Красный RAL 3009	Зеленый RAL 6020	Черный RAL 9005
Терракот RAL 8004	Антрацит RAL 7021	Т.коричневый RAL 8019

Технический рисунок:

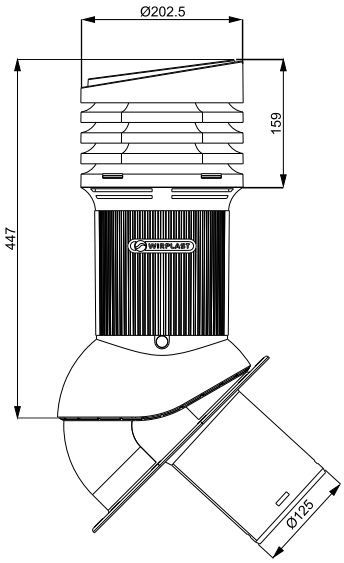

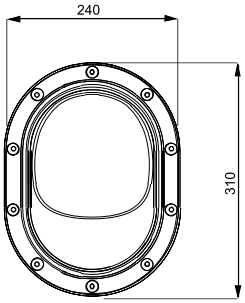

Комплектация:

- вентиляционный выход
- проходной элемент
- переходник 125/110 мм
- позиционирующая вставка
- внутренний патрубок
- решетка с уровнем WASSERWAAGE
- комплект крепежа

WIROVENT EVO
новая система